Documento exclusivo de Consorcio Credicard y se debe mantener el uso confidencial de la información
Confidencial

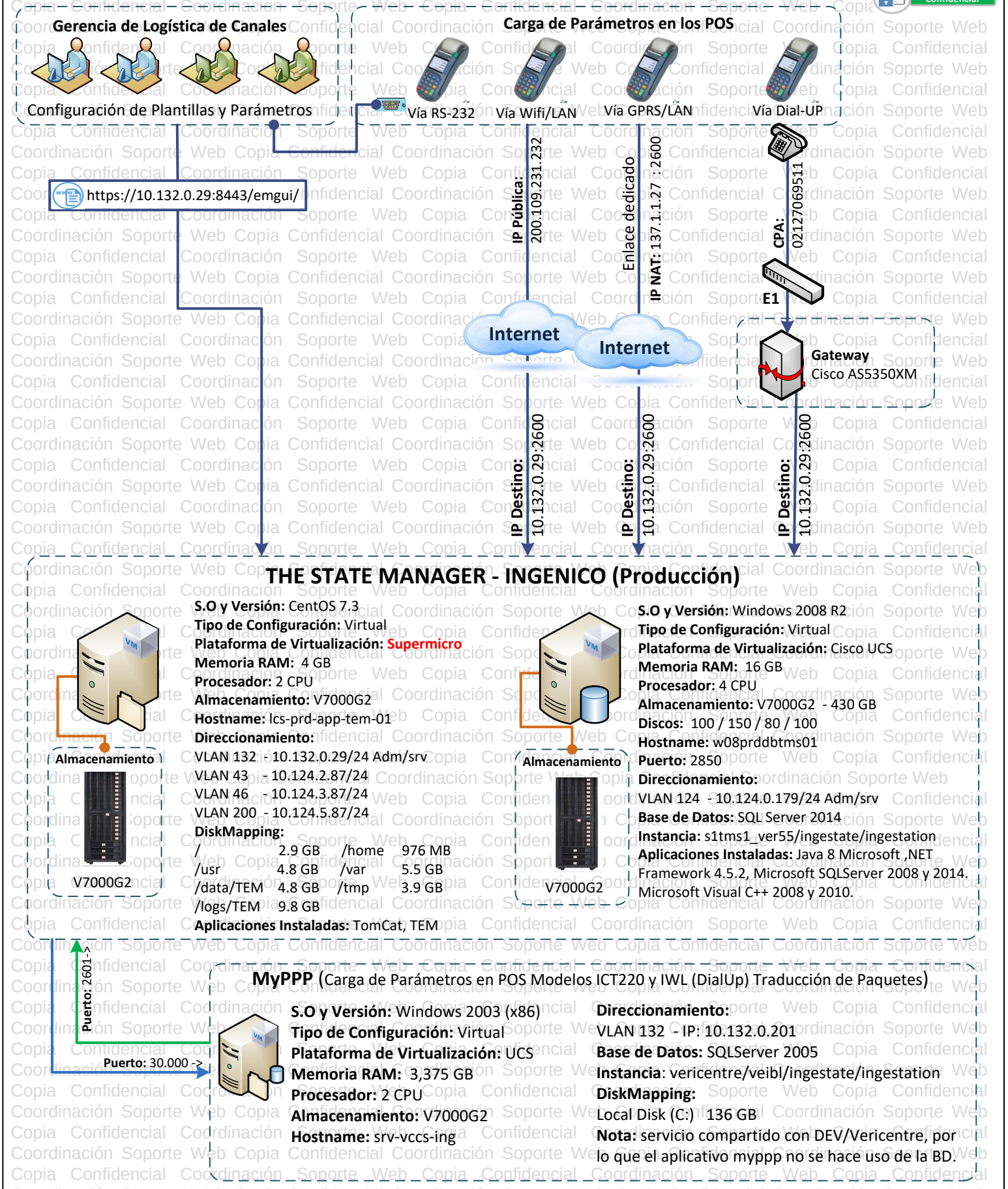

credicard	**Nombre de la Aplicación:**	The Estate Manager (TEM) Conf. POS Ingénico				**Observaciones**	**Aprobado Por**
	Ambiente:	Producción	**Fecha:**	17/02/2021	**Versión:** 2	**Modificación:** Se cambia plataforma de virtualización Supermicro a UCS	**Gerente Arquitectura TI** Clarisse Andrade
	Código:	GLC-TEMNGNC-002	**Gerencia Ejecutora:**	Arquitectura TI			
	Elaborado Por:	Damelys Bolívar	**Área Responsable:**	Gcia. Gestión y Logística de Canales	Pág. 1/1		**Gerente Área Responsable** Denys Ortiz